设备面安装尺寸
Equipment mounting face dimension

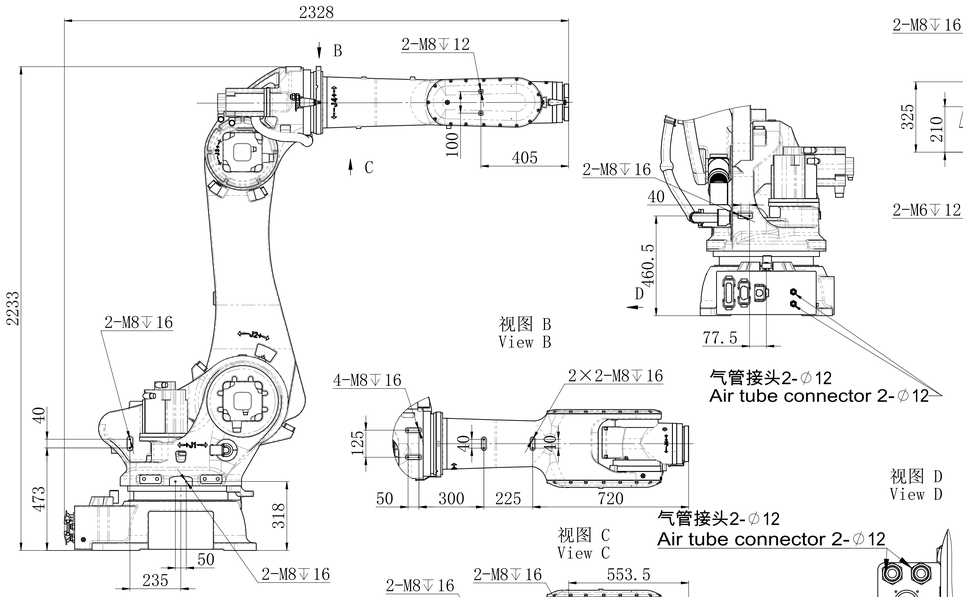

末端法兰安装接口
End flange mounting dimension

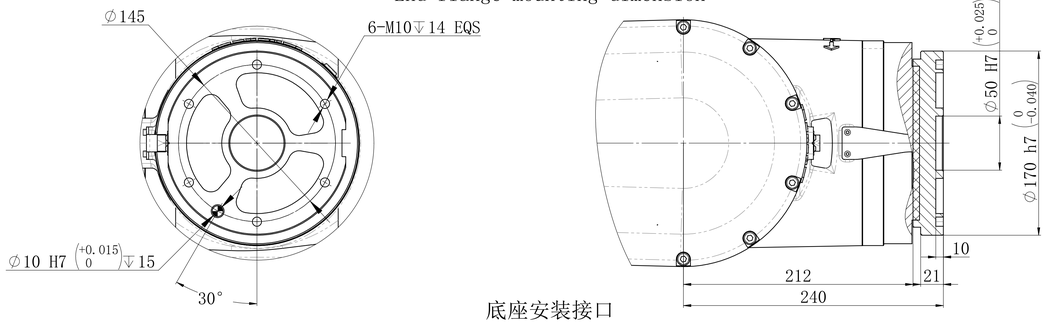

底座安装接口
Robot base mounting dimension

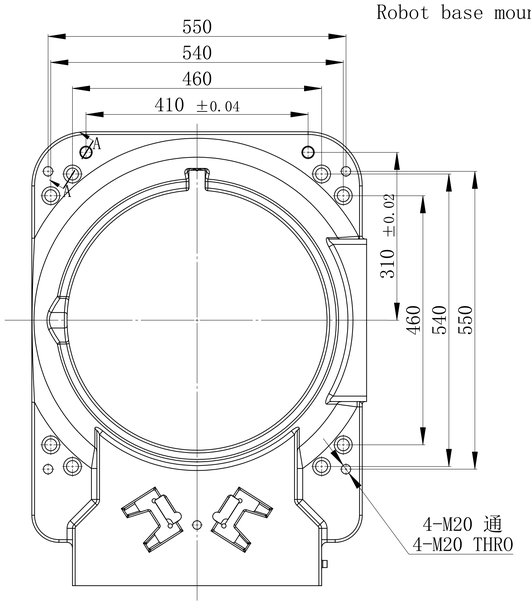

动作范围图
Motion Range

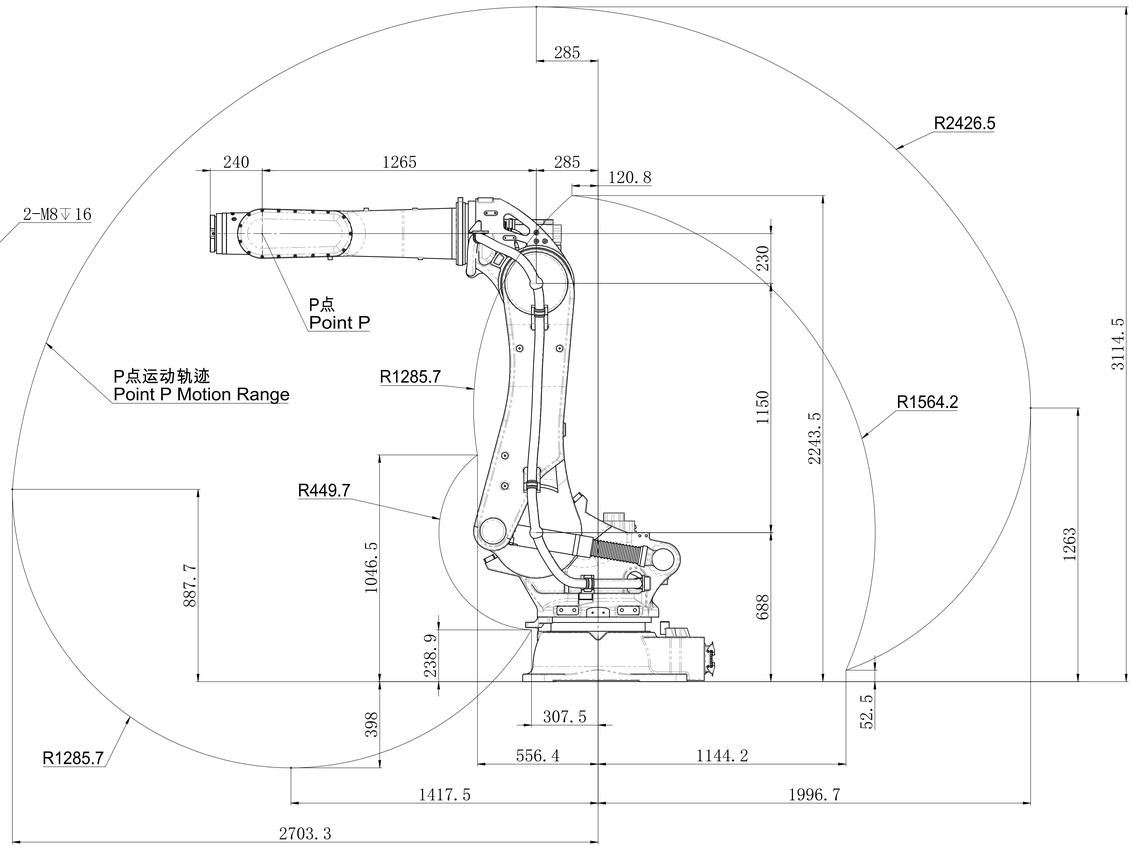

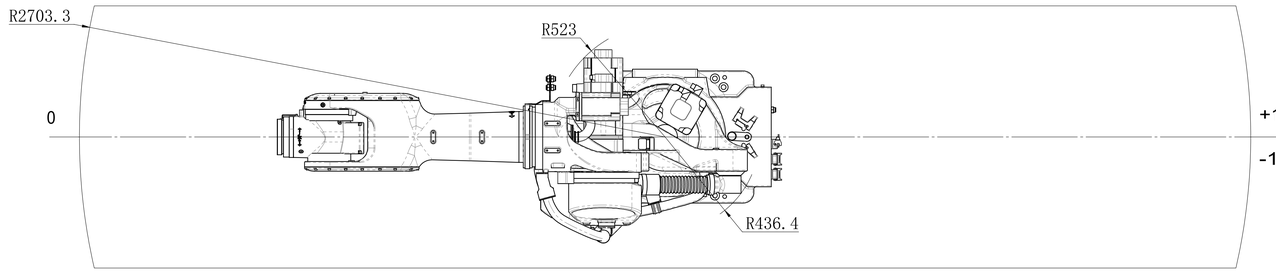

图幅 SIZE	比例 SCALE	南京埃斯顿机器人工程有限公司 ESTUN Robotics Co.,Ltd
A0	1:10	运动空间包络图 Motion Space Envelop Diagram
共 1 页 第 1 页 SHEET 1 of 1		IER220-2700-00T0.1

借用件登记
描图
校描
旧底图总号
签字
日期